丸フランジ付ロング型リニアベアリング（樹脂保持器）

■型式表示　HF－20LUU

HF	丸ロングフランジ付
20	内径寸法
U	片シール
UU	両シール
無記号	シール無し
表面	無電解ニッケルメッキ付

■構成部品材質

外筒	SUJ2（高炭素軸受鋼）
保持器	POM（合成樹脂）
鋼球	SUJ2（高炭素軸受鋼）
シール	ニトリルゴム
止め輪	バネ鋼

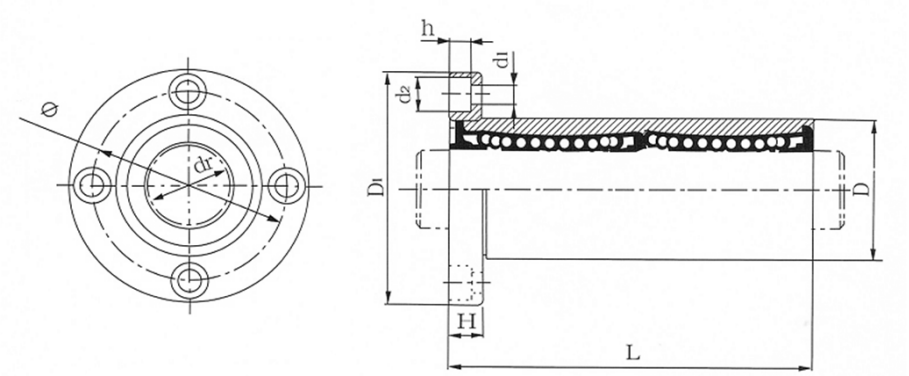

型式	玉列数	主要寸法と許容差												直角度	同軸度	基本定格荷重		質量
		内径		外径		全長		フランジ			取付穴							
両シール		d r	許容差	D	許容差	L	許容差	D1	H	ϕ	d1	d2	h	(最大)	(最大)	C	Co	
		(mm)	(mm)	(mm)	(mm)	(mm)	(mm)	(mm)	(mm)	(mm)	(mm)	(mm)	(mm)	(mm)	(mm)	(kgf)	(kgf)	(g)
HF-6LUU	4	6	0 -0.010	12	0 -0.013	35	0 -0.30	28	5	20	3.5	6	3.1	0.015	0.015	33	54	31
HF-8LUU	4	8		15		45		32	5	24	3.5	6	3.1			44	80	48
HF-10LUU	4	10		19	0 -0.016	55		40	6	29	4.5	7.5	4.1			60	112	89
HF-12LUU	4	12		21		57		42	6	32	4.5	7.5	4.1			83	160	95
HF-13LUU	4	13		23		61		43	6	33	4.5	7.5	4.1			83	160	120
HF-16LUU	5	16		28		70		48	6	38	4.5	7.5	4.1			126	240	190
HF-20LUU	5	20	0 -0.012	32	0 -0.019	80		54	8	43	5.5	9	5.1	0.020	0.020	143	280	250
HF-25LUU	6	25		40		112	0 -0.40	62	8	51	5.5	9	5.1			159	320	507
HF-30LUU	6	30		45		123		74	10	60	6.6	11	6.1			254	560	643
HF-35LUU	6	35	0 -0.015	52	0 -0.022	135		82	10	67	6.6	11	6.1	0.025	0.025	270	640	950
HF-40LUU	6	40		60		151		96	13	78	9	14	8.1			350	820	1.480
HF-50LUU	6	50		80		192		116	13	98	9	14	8.1			620	1.622	3.790
HF-60LUU	6	60	0 -0.020	90	0 -0.025	209		134	18	112	11	17.5	10.8			770	2.040	4.400